PHANTOM POWERING 12V

20.807.175.00

Installation Instructions

PHANTOM SPEISUNG 12V

20.807.175.00

Einbauanleitung

Prepared and edited by: STUDER (a division of STUDER REVOX AG)
TECHNICAL DOCUMENTATION
Althardstrasse 30, CH-8105 Regensdorf-Zürich

We reserve the right to make alterations.
Copyright by STUDER REVOX AG
printed in Switzerland
Order No.: 10.27.3220 (Ed. 0493)

STUDER is a registered trade mark of STUDER REVOX AG Regensdorf
STUDER ist ein eingetragenes Warenzeichen der STUDER REVOX AG Regensdorf

INSTALLATION INSTRUCTIONS TO OPTION 20.807.175.00

PHANTOM POWERING 12 VOLT A807

Modification-Kit

consisting of:

4	Resistors 680Ω 0,1%	57.99.0199
1	Resistor 1,5KΩ 2%	57.11.3152
1	Resistor 2,2KΩ 2%	57.11.3222
1	Resistor 100KΩ 2%	57.11.3104
1	Instruction sheet	

Required tools

1 Allen screwdriver 2,5mm
1 Side cutting pliers
1 Pair of tweezers

Installation

- Remove the bottom cover and swing out hinged tape deck electronics board.
- Remove the plug-type resistors R23, R25 and R30 from the left-hand side of the board (see layout diagram)
- Shape the resistors supplied with the kit and insert them. R23 = 2.2 kOhm, R25 = 1.5 KOhm, R30 = 100 KOhm
- Swing in the tape deck electronics board and slide out the audio electronics module.
- Remove the plug-type resistors R3 and R4 from the right-hand side above T1 of the audio board(s) (see layout diagram).
- Shape the resistors supplied with the kit and insert them.
- Slide in the audio electronics module and install the bottom cover.

EINBAUANLEITUNG ZU OPTION 20.807.175.00

PHANTOM POWERING 12 VOLT A807

Nachrüst-Kit

bestehend aus:

4	Widerstand 680Ω 0,1%	57.99.0199
1	Widerstand 1,5KΩ 2%	57.11.3152
1	Widerstand 2,2KΩ 2%	57.11.3222
1	Widerstand 100KΩ 2%	57.11.3104
1	Einbauanleitung	

Benötigtes Werkzeug

1 Innensechskant Schraubendreher 2,5mm
1 Seitenschneider
1 Pinzette

Einbau

- Bodenabdeckung entfernen und Laufwerkelectronics Board herausklappen.
- Gesteckte Widerstände R23, R25 und R30 im linken Teil des Boards entfernen. (siehe Layout Zeichnung)
- Im Kit enthaltene Widerstände formen und einsetzen. R23=2,2KΩ R25=1,5KΩ R30=100KΩ
- Laufwerkelectronics Board einschwenken und Audioelectronics Einschub ausfahren.
- Gesteckte Widerstände R3 und R4 im rechten Teil oberhalb T1 der/des Audioboards entfernen. (siehe Layout Zeichnung)
- Im Kit enthaltene 680Ω Widerstände formen und einsetzen.
- Audioelectronics Einschub einschieben und Bodenabdeckung montieren.

TAPE TRANSPORT ELECTRONICS

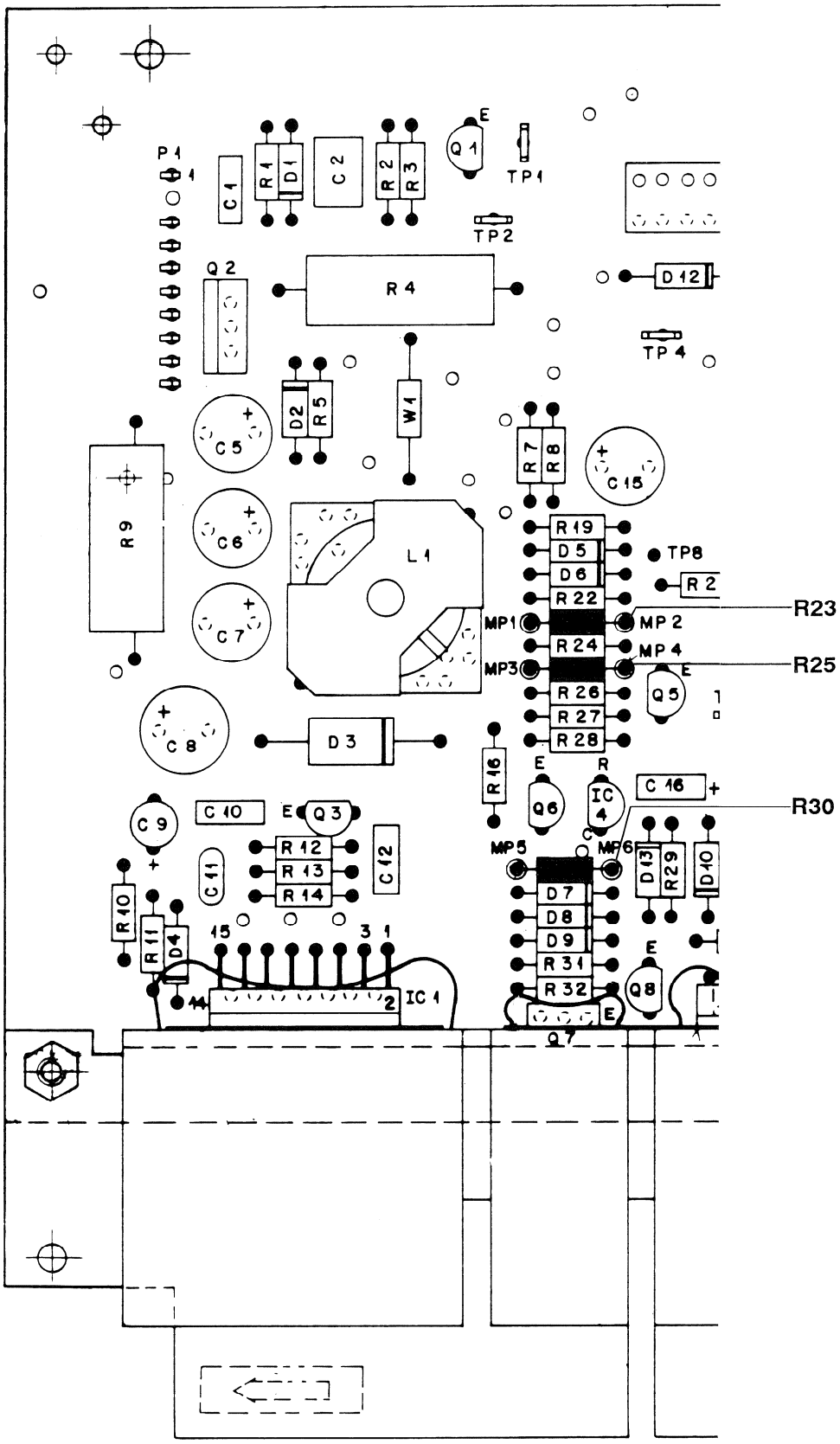
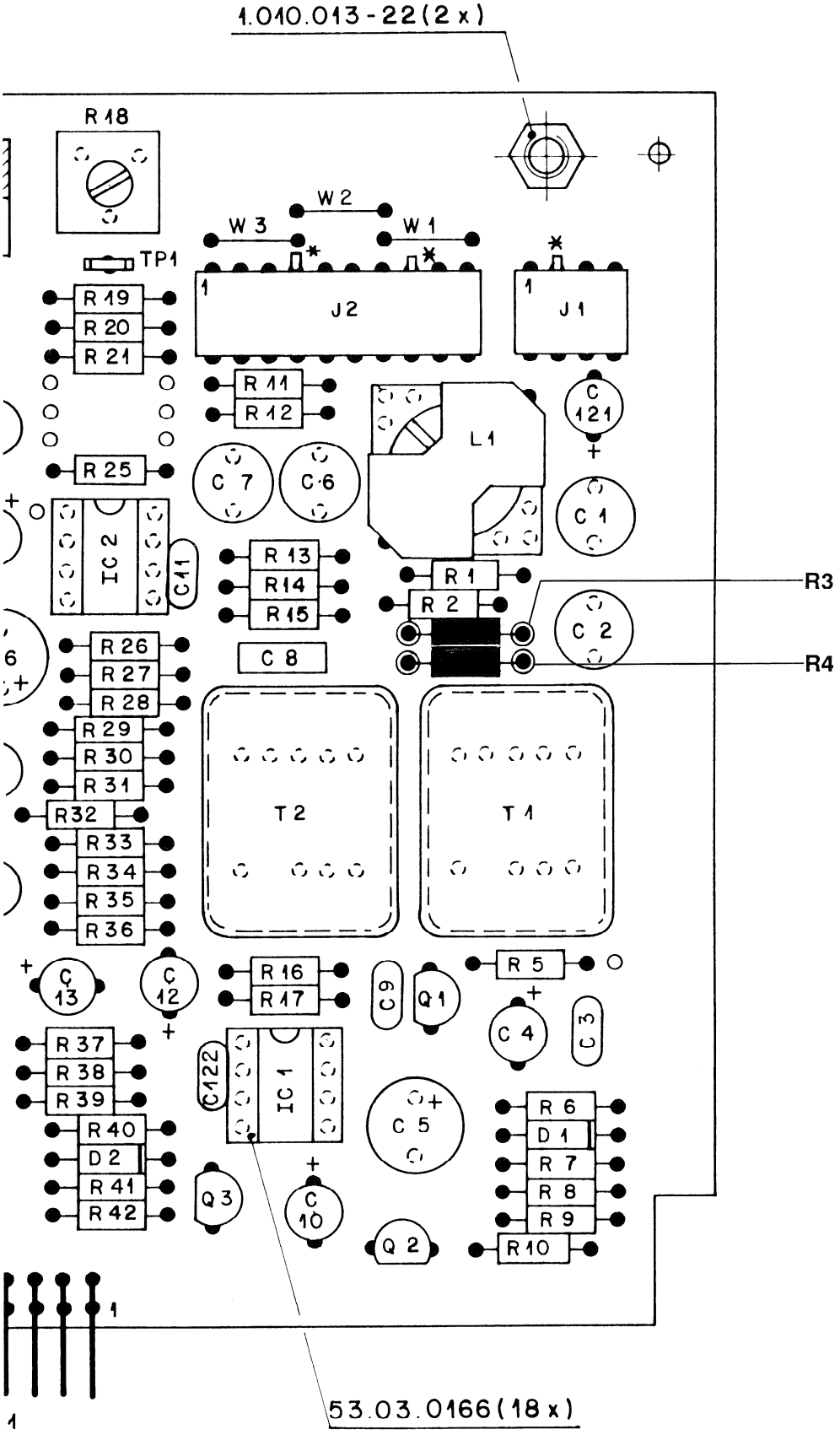
AUDIO AMPLIFIER BOARD